■ 代表的な表示サイズ
（その際のバナーカットサイズ）
バナーの有効表示面です

W600mm × H1,800mm

■ 塗り足し（推奨）
カットサイズの上下左右に各10mmの
塗り足しをプラスしてください

W620mm × H1,820mm

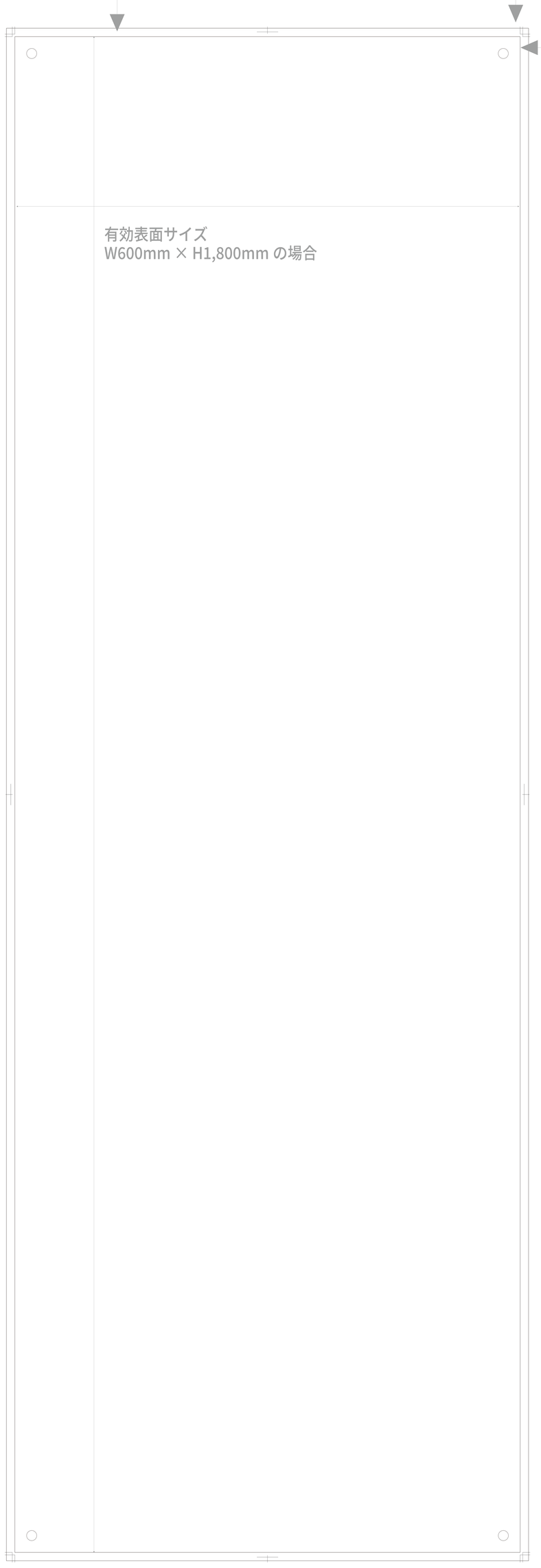

■ ハトメ加工
4隅ともにカットサイズの角から
20mm×20mmの位置に内径が
「12mm」のハトメ加工が必要です

※データの作成時はご注意ください

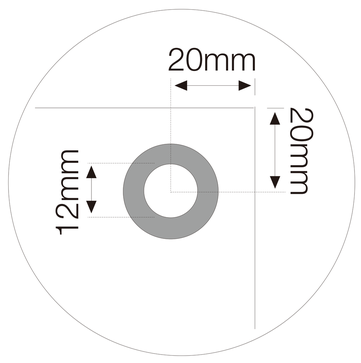

リレーバナー　RSB-S

代表的な表示サイズ (mm)	W600 × H1,800
バナーカットサイズ (mm)	W600 × H1,800　※上記サイズの場合